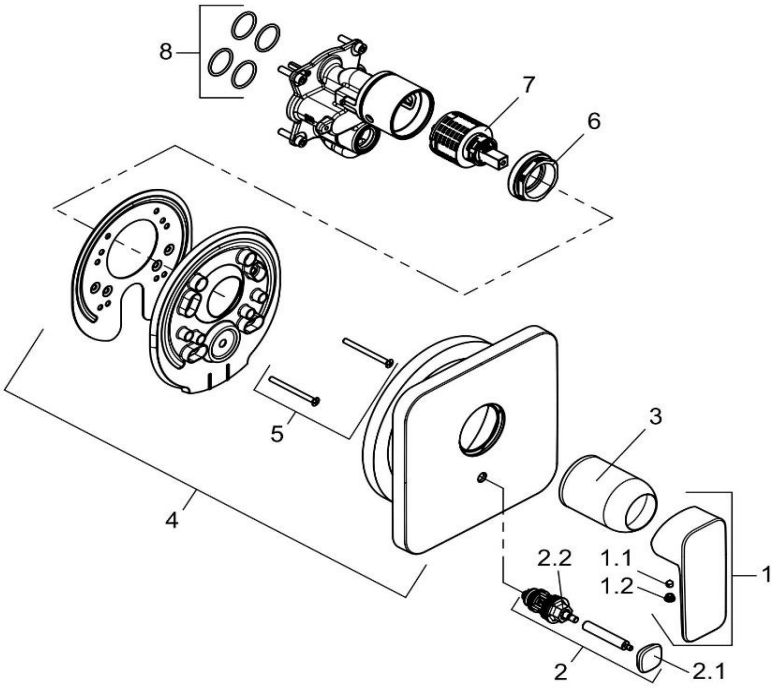

406500575		Unterputz-Wannenfüll- und Brause-Einhandmischer	concealed single lever bath and shower mixer
1	7362205-00	HEBEL PURE & STYLE	LEVER PURE & STYLE
1.1	92204601-00	GEWINDESTIFT	GRUB SCREW
1.2	93019759-00	STOPFEN	PLUG
2	7365105-00	UP - UMSTELLUNG	DIVERTER, CONCEALED
2.1	92379105-00	ZUGKNOPF	PULL KNOB
2.2	7648005-00	UP - UMSTELLUNG	DIVERTER, CONCEALED
3	92059105-00	ABDECKHÜLSE	COVER SLEEVE
4	7365205-00	UP - ROSETTE	ESCUTCHEON, CONCEALED
5	7446335-00	SCHRAUBEN SET	SCREW SET
6	92266837-00	SPANNSCHRAUBE	FASTENING SCREW
7	7685600-00	STEUEREINHEIT	CERAMIC CARTRIDGE
8	7301100-00	DICHTUNGSSATZ	SEALING SET