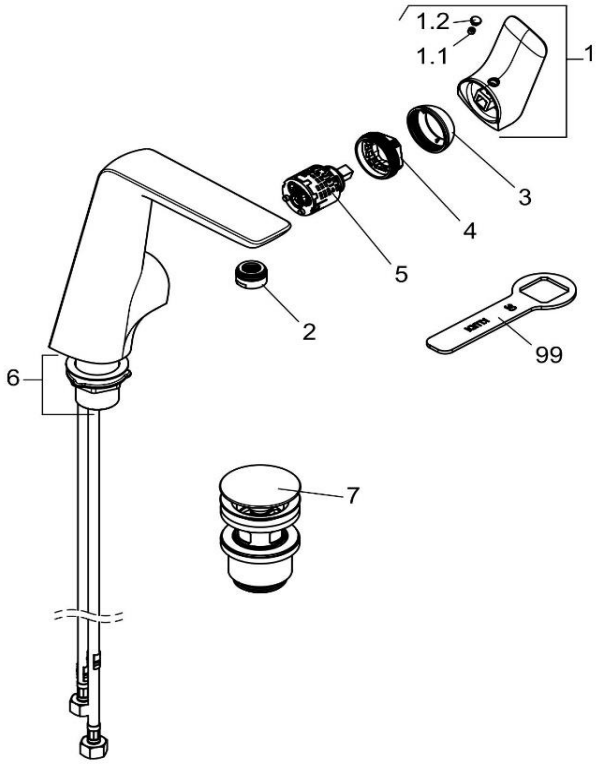

410250575		Waschtisch-Einhandmischer DN 15	single lever basin mixer DN 15
1	7351505-00	HEBEL AMEO	LEVER AMEO
1.1	92204601-00	GEWINDESTIFT	GRUB SCREW
1.2	93019705-00	STOPFEN	PLUG
2	7339005-00	STRAHLREGLER	AERATOR
3	93090805-00	ABDECKKAPPE	COVER CAP
4	93013000-00	SPANNSCHRAUBE	FASTENING SCREW
5	7560700-00	STEUEREINHEIT	CERAMIC CARTRIDGE
6	7435200-00	BEFESTIGUNGSSATZ	MOUNTING KIT
7	1042405-00	PUSH OPEN VENTIL	PUSH OPEN VALVE
99	92914900-00	SPANNSCHRAUBENSCHLÜSSEL	WRENCH FOR FASTENING SCREW