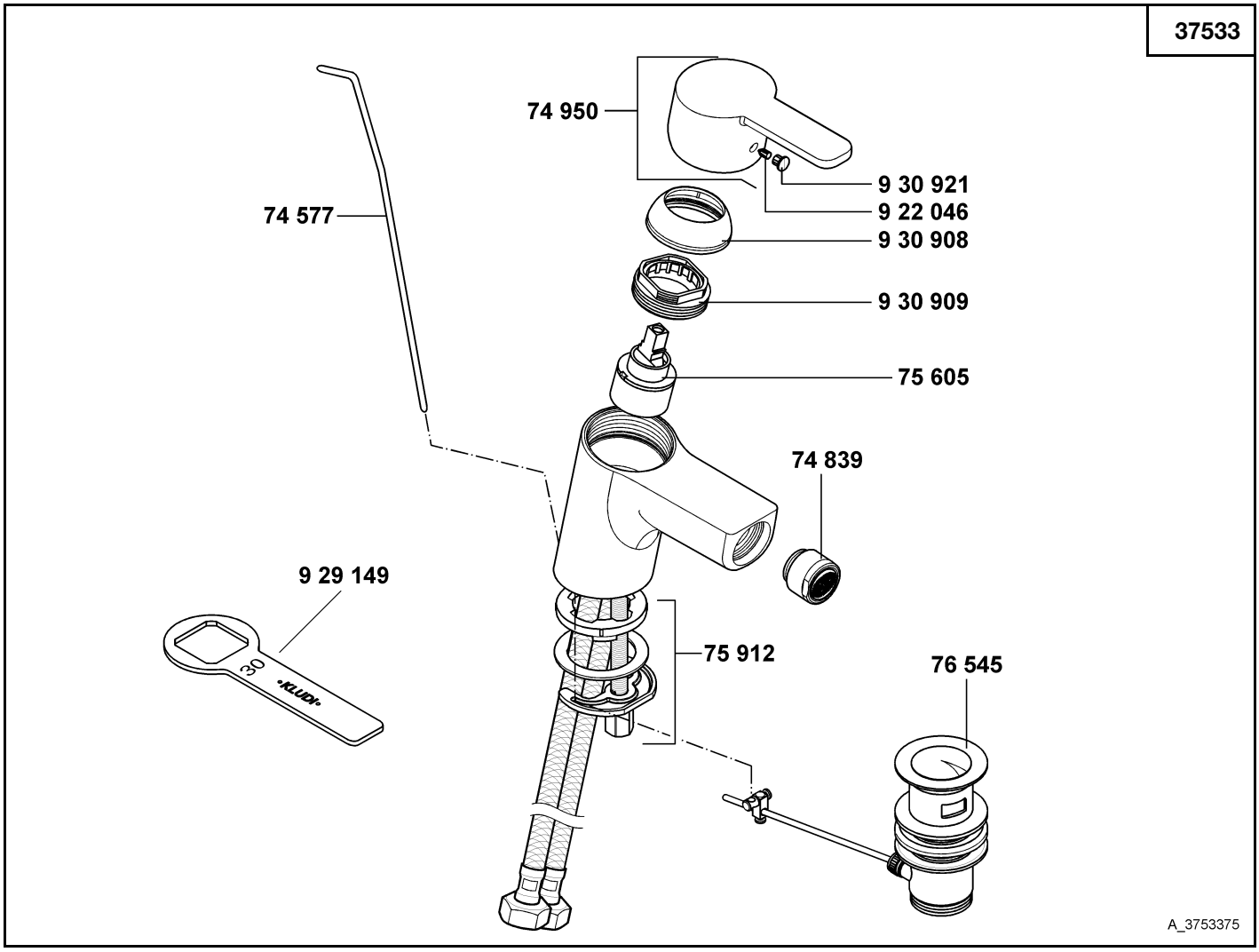

37533	Bidet-Einhandmischer DN 10	bidet mixer DN 10	bidetmengkraan 3/8"
74 577	Zugstange	lift rod	trekstang
74 839	s-pointer Luftsprudler M 24 x 1/Z	s-pointer aerator M 24 x 1/Z	s-pointer perlator M 24 x 1/Z
74 950	Hebel, KLUDI LOGO NEO	lever, KLUDI LOGO NEO	hendel, KLUDI LOGO NEO
75 605	Kartusche	cartridge	cartouche
75 912	Befestigungssatz	assembling set	bevestigingsset
76 545	Ablaufgarnitur	pop up waste	afvoergarnituur
922 046	Gewindestift	threading lathe	inbus schroef
929 149	Spannschraubenschlüssel SW 30	spanner SW 30	sleutel voor spanschroef SW 30
930 908	Abdeckkappe	cover cap	afdekkap
930 909	Spannschraube	screw	spanschroef
930 921	Markierungsstopfen	red/blue insert	markeringsstop