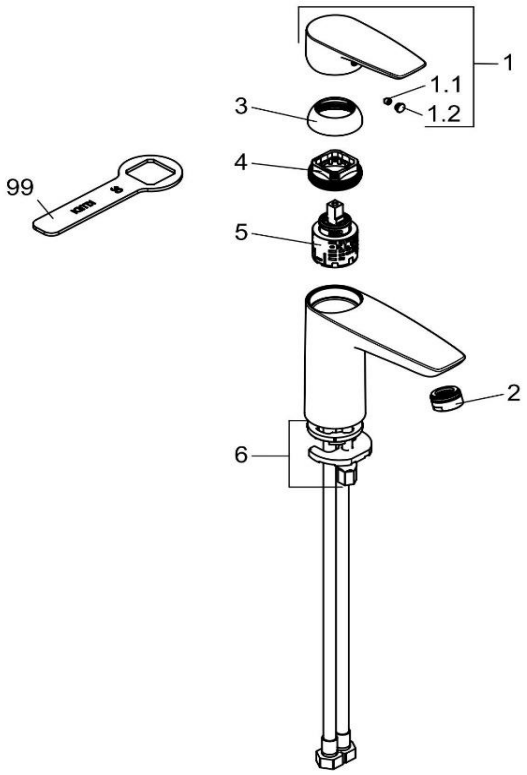

342920575		Waschtisch-Einhandmischer DN 15	single lever basin mixer DN 15
1	7361905-00	HEBEL PURE & SOLID	LEVER PURE & SOLID
1.1	92204601-00	GEWINDESTIFT	GRUB SCREW
1.2	93019759-00	STOPFEN	PLUG
2	7415905-00	STRAHLREGLER	AERATOR
3	93090805-00	ABDECKKAPPE	COVER CAP
4	93013000-00	SPANNSCHRAUBE	FASTENING SCREW
5	7560700-00	STEUEREINHEIT	CERAMIC CARTRIDGE
6	7330000-00	BEFESTIGUNGSSATZ	MOUNTING KIT
99	92914900-00	SPANNSCHRAUBENSCHLÜSSEL	WRENCH FOR FASTENING SCREW