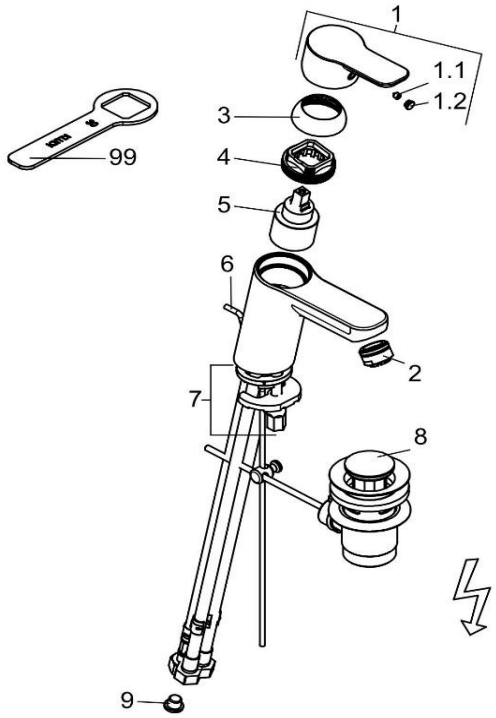

372760565		Waschtisch-Einhandmischer DN 15	single lever basin mixer DN 15
1	7361605-00	HEBEL PURE & EASY	LEVER PURE & EASY
1.1	92204601-00	GEWINDESTIFT	GRUB SCREW
1.2	93019759-00	STOPFEN	PLUG
2	7520505-00	STRAHLREGLER	AERATOR
3	93090805-00	ABDECKKAPPE	COVER CAP
4	93090900-00	SPANNSCHRAUBE	FASTENING SCREW
5	7581000-00	STEUEREINHEIT	CERAMIC CARTRIDGE
6	91701505-00	ZUGSTANGE	LIFT ROD
7	7330000-00	BEFESTIGUNGSSATZ	MOUNTING KIT
8	7654505-00	ABLAUFGARNITUR	POP UP WASTE
9	7317435-00	SIEBDICHTUNG	MESH GASKET
99	92914900-00	SPANNSCHRAUBENSCHLÜSSEL	WRENCH FOR FASTENING SCREW