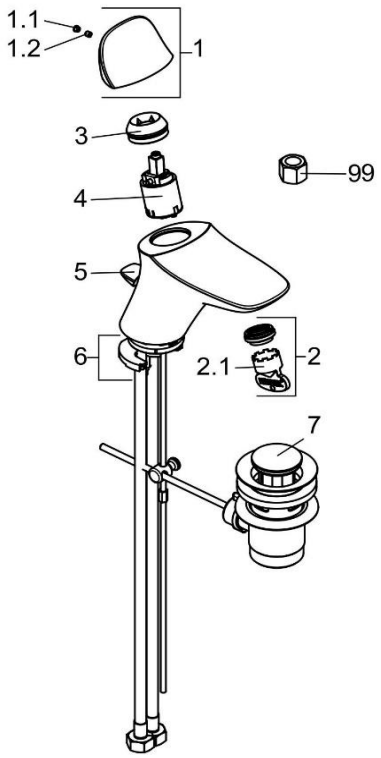

530290575		Waschtisch-Einhandmischer DN 15	single lever basin mixer DN 15
1	7307605-00	HEBEL AMBA	LEVER AMBA
1.1	93106905-00	STOPFEN	PLUG
1.2	91726335-00	GEWINDESTIFT	GRUB SCREW
2	7309800-00	STRAHLREGLER	AERATOR
2.1	93087500-00	STRAHLREGLERSCHLÜSSEL	WRENCH FOR AERATOR
3	92110505-00	SPANNSCHRAUBE	FASTENING SCREW
4	7661900-00	STEUEREINHEIT	CERAMIC CARTRIDGE
5	7309405-00	ZUGSTANGE	LIFT ROD
6	7591200-00	BEFESTIGUNGSSATZ	MOUNTING KIT
7	7654505-00	ABLAUFGARNITUR	POP UP WASTE
99	92901800-00	SPANNSCHRAUBENSCHLÜSSEL	WRENCH FOR FASTENING SCREW